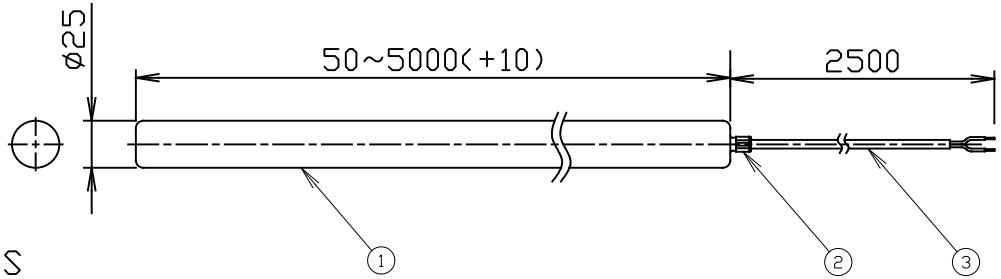

SS

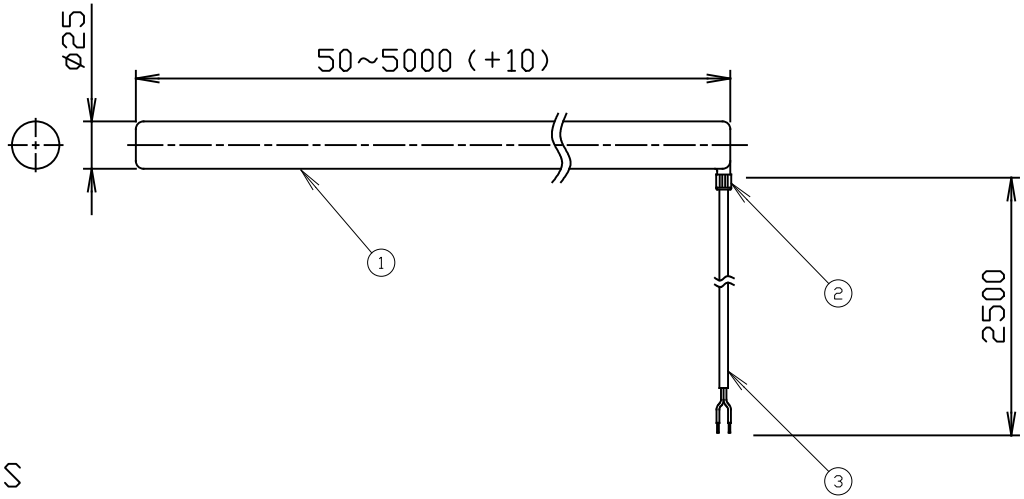

LS

姿図
SS

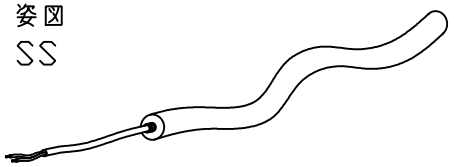

姿図
LS

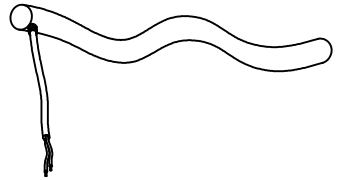

型番	FN360-**k-OOOO-ロロ							
消費電力	10W/m							
入力電圧	DC24V							
製品長	50mm ~ 5000mm							
色温度	2400K	2700K	3000K	3500K	4000K	5000K	6000K	
全光束	478lm/m	471lm/m	480lm/m	506lm/m	520lm/m	468lm/m	495lm/m	
使用温度	-10 ~ 45℃							
指向角	360°							
使用環境	屋内/屋外 (IP65)　※水中使用不可							
最小曲げ寸法	ø200 mm							
備考	※1 型番内の"**"には色温度の上2桁があてはまります。							
	※2 型番内のOOOOは寸法があてはまります。							
	※3 型番内のロロは電源線取出方向があてはまります。SS:ストレート、LS:左出し							

番号	部品名	材質	備考
①	本体	シリコーン	
②	加締めリング	鉄	
③	電源線	VCTF0.5sq	+赤、-黒
④			
⑤			

FEELUX 株式会社FEELUX JAPAN
Feelux Lighting Co., Ltd.

図名	DATE
FLXibleNeon 360　360°配光チューブライト 屋外屋内兼用タイプ	2025.01.27