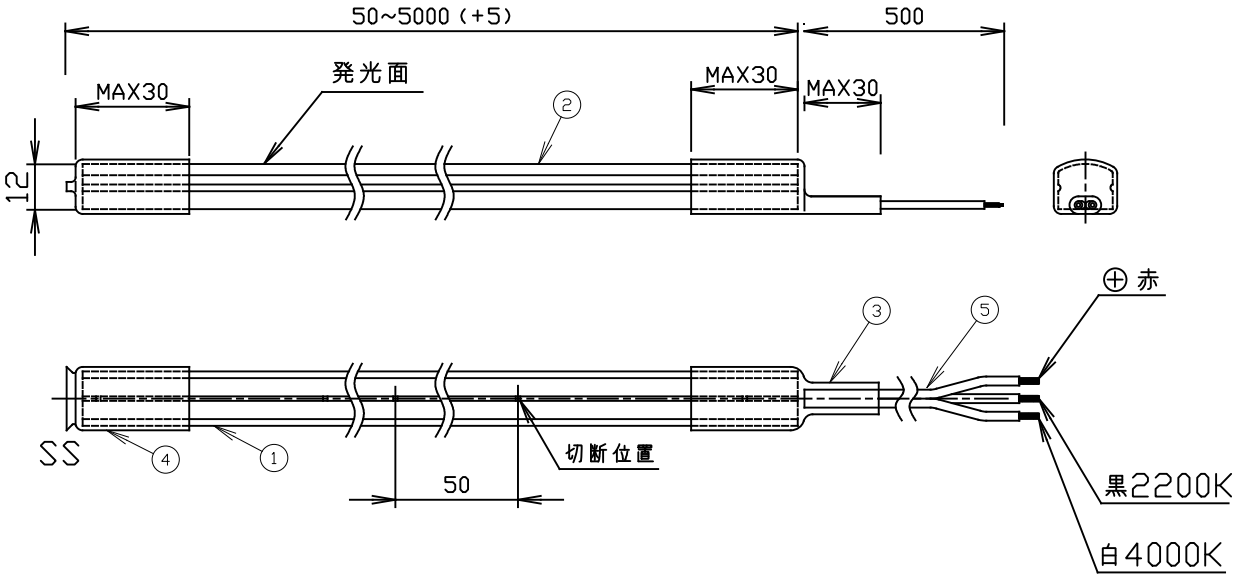

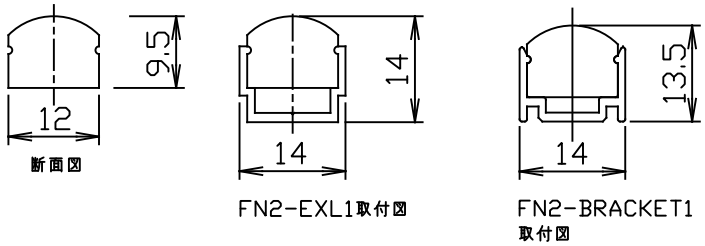

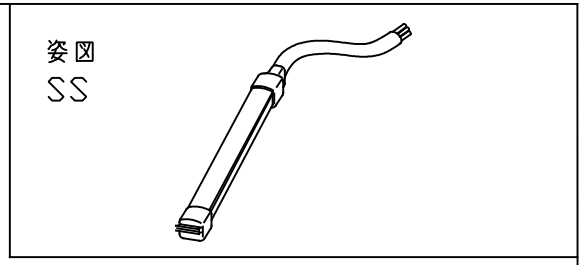

型番	FN2-SC-0000-SS-WP			
消費電力	19.2W/m			
入力電圧	DC24V			
製品長	50mm ~ 5000mm			
色温度	2200K	4000K	2200K,4000K 点灯時	
全光束	408lm/m	485lm/m	867lm/m	
使用温度	-10 ~ 45℃			
指向角	130°			
使用環境	屋内/屋外（IP65）※水中使用不可　※本社工場出荷時(IP67)			
最小曲げ寸法	Ø１００ mm （光軸垂直方向）　※光軸水平方向への曲げは不可。			
備考	※1 型番内の○○○○は寸法があてはまります。			

番号	部品名	材質	備考
①	本体	シリコーン	
②	発光面	シリコーン	
③	電源線カバー	樹脂(透明)	
④	エンドカバー	樹脂(透明)	
⑤	電源線	VCTF0.3sq	

FEELUX 株式会社FEELUX JAPAN
Feelux Lighting Co., Ltd.

図名	DATE
FLXibleNeon 2 縦曲げ型チューブライト 屋外屋内兼用タイプ	2025.06.06