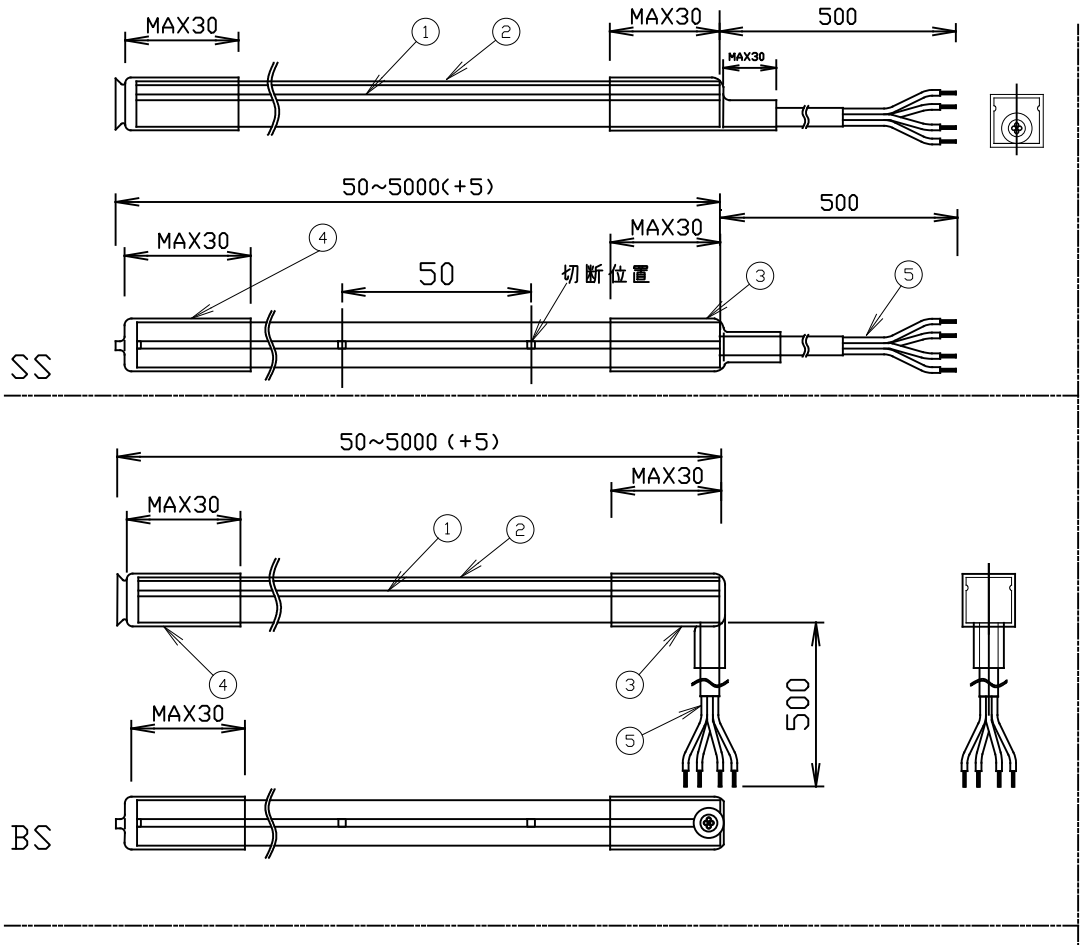

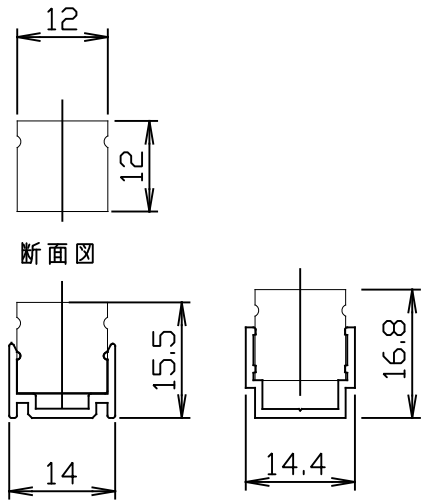

FN2-BRACKET1
取付図

FN2RGB-EXL
取付図

姿図
SS

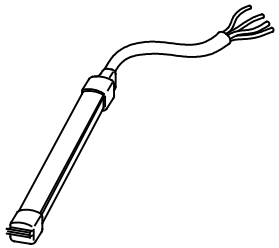

姿図
BS

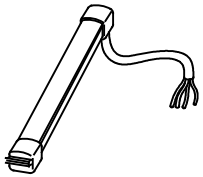

型番	FN2-RGB-OOOO-ロロ-WP				
消費電力	15.04W/m　R:4.9W/m、G:5.1W/m、B:5W/m				
入力電圧	DC24V				
製品長	50mm ~ 5000mm				
色温度	RED	GREEN	BLUE	R+G+B	
全光束	74lm/m	194lm/m	44lm/m	312lm/m	
使用温度	-10 ~ 45℃				
指向角	130°				
使用環境	屋内/屋外（IP65）※水中使用不可　※本社工場出荷時(IP67)				
最小曲げ寸法	Ø100 mm（光軸水平方向）　※光軸垂直方向への曲げは不可。				
備考	※1 型番内のOOOOは寸法があてはまります。				
	※2 型番内のロロは電源線取出方向があてはまります。SS:ストレート、BS:下出し				

番号	部品名	材質	備考
①	本体	シリコーン	
②	発光面	シリコーン	
③	電源線カバー	樹脂(透明)	
④	エンドカバー	樹脂(透明)	
⑤	電源線	VCTF0.3sq	+白、−赤、緑、黒

FEELUX 株式会社FEELUX JAPAN
Feelux Lighting Co., Ltd.

図名	DATE
FLXibleNeon 2 RGB 縦曲げ型チューブライト 屋外屋内兼用タイプ	2025.06.06