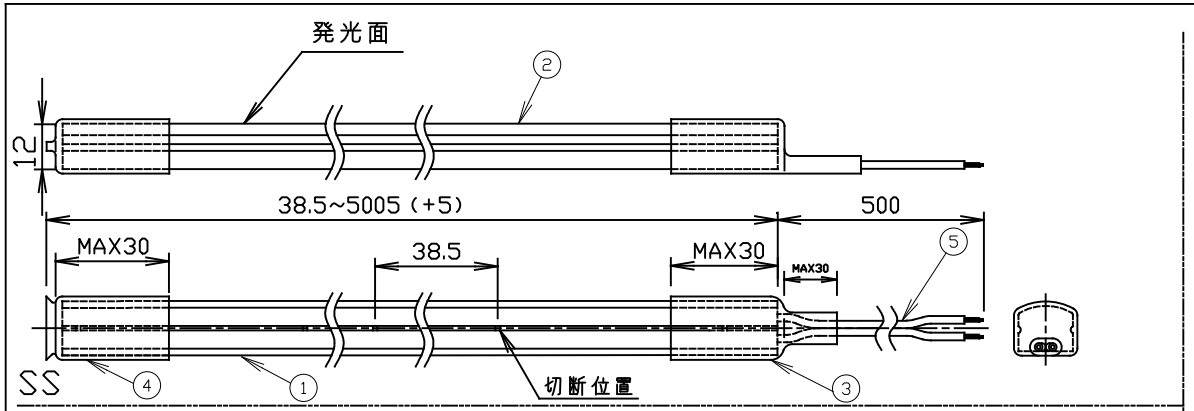

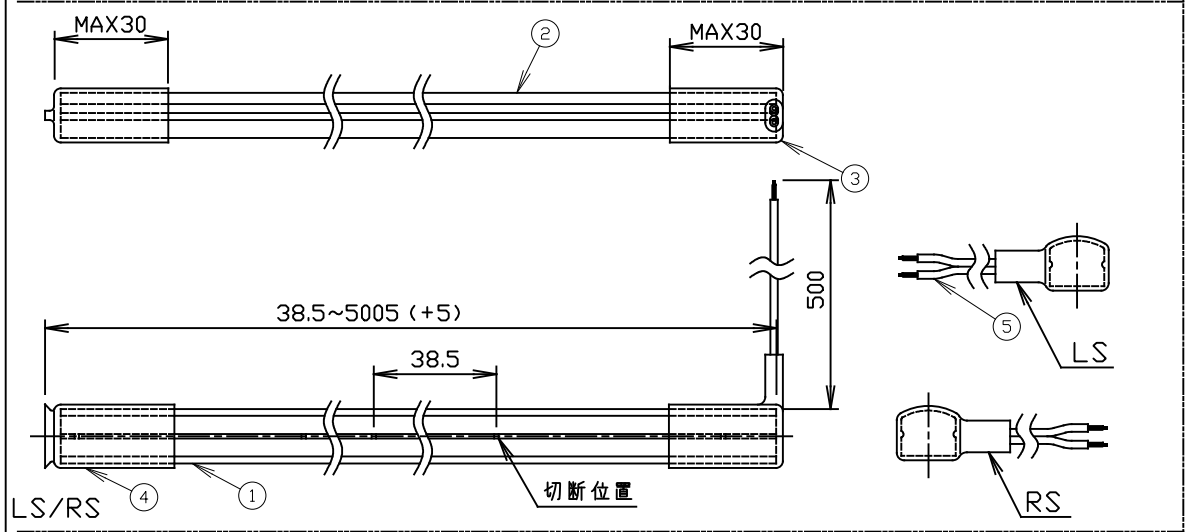

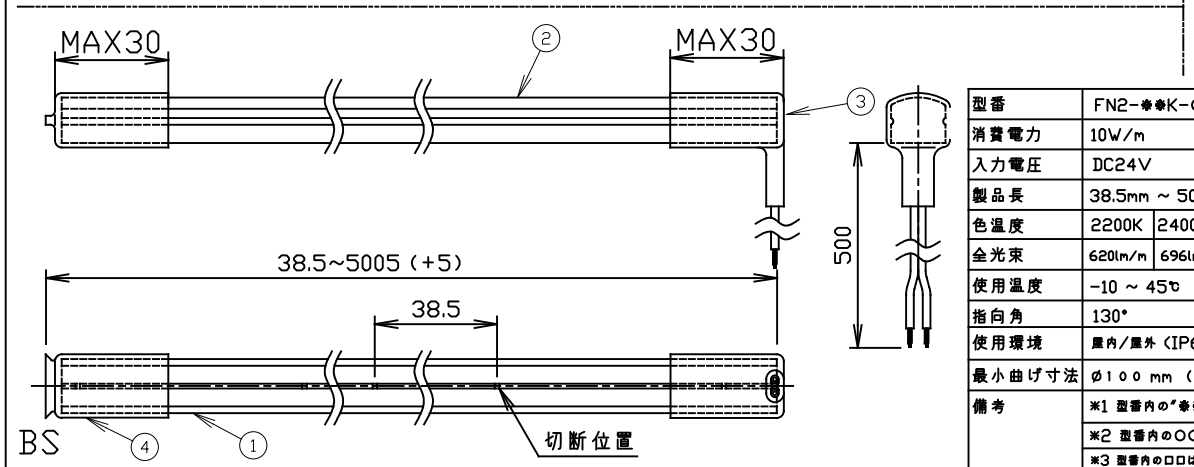

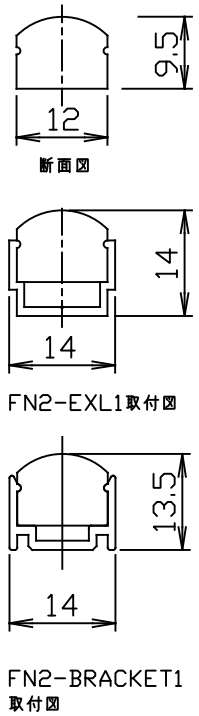

姿図
SS

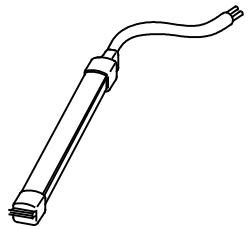

姿図
LS

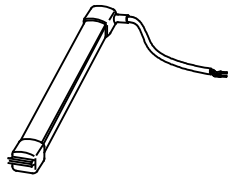

姿図
RS

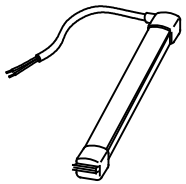

姿図
BS

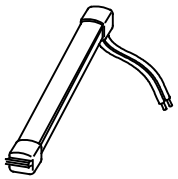

型番	FN2-❋❋K-OOOO-ロロ-WP
消費電力	10W/m
入力電圧	DC24V
製品長	38.5mm ~ 5005mm
色温度	2200K / 2400K / 2700K / 3000K / 3500K / 4000K
全光束	620lm/m / 696lm/m / 733 lm/m / 662lm/m / 832lm/m / 759lm/m
使用温度	-10 ~ 45℃
指向角	130°
使用環境	屋内/屋外（IP65）❋水中使用不可　❋本社工場出荷時(IP67)
最小曲げ寸法	Ø100 mm（光軸垂直方向）　❋光軸水平方向への曲げは不可。
備考	※1 型番内の"❋❋"には色温度の上2桁があてはまります。
	※2 型番内のOOOOは寸法があてはまります。
	※3 型番内のロロは電源線取出方向があてはまります。SS:ストレート、LS:左出し、RS:右出し、BS:下出し

番号	部品名	材質	備考
①	本体	シリコーン	
②	発光面	シリコーン	
③	電源線カバー	樹脂(透明)	
④	エンドカバー	樹脂(透明)	
⑤	電源線	VCTF0.3sq	+赤、−黒

FEELUX 株式会社FEELUX JAPAN
Feelux Lighting Co., Ltd.

図名	DATE
FLXibleNeon 2 縦曲げ型チューブライト 屋外屋内兼用タイプ	2025,06,06