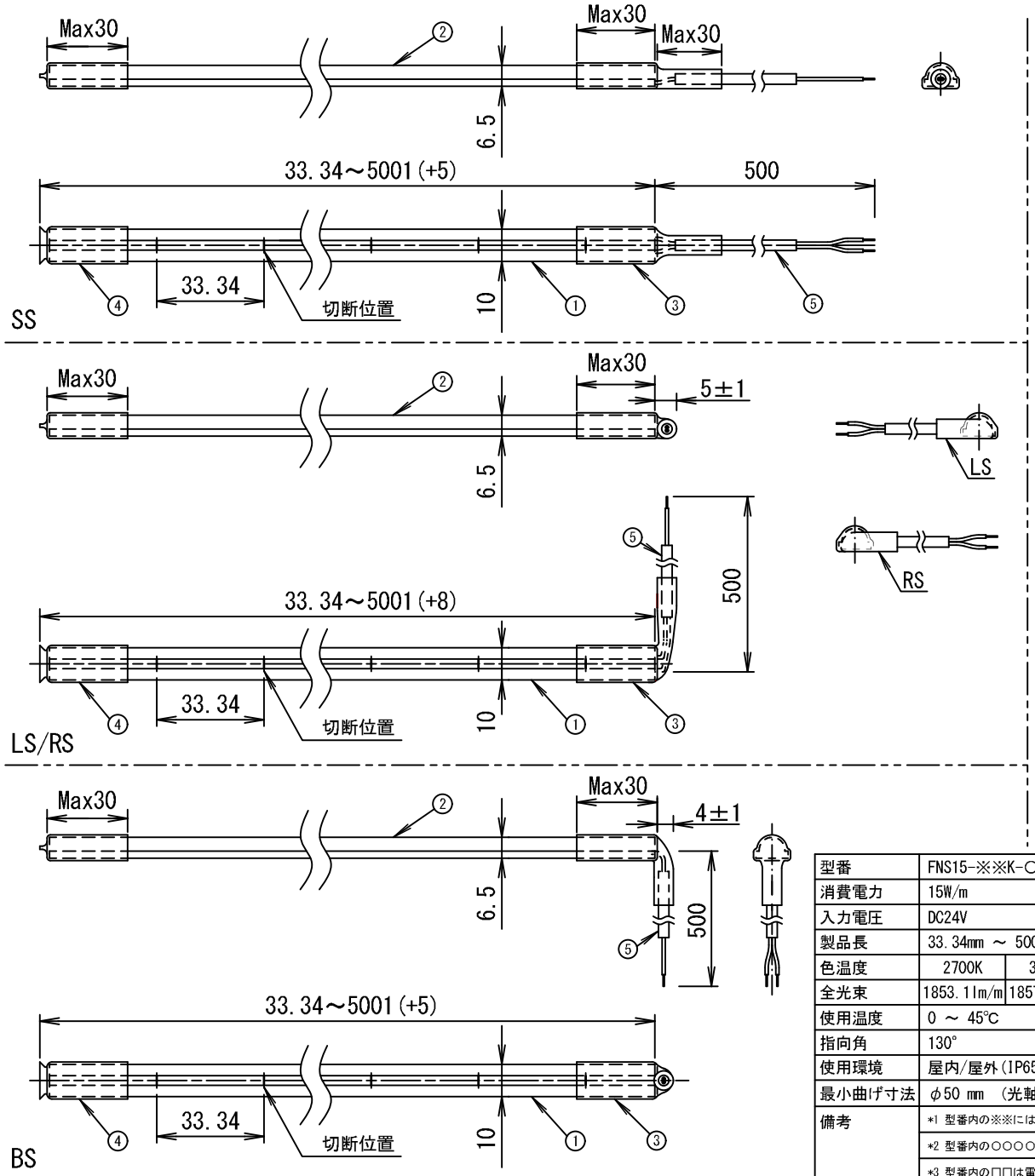

姿図
SS

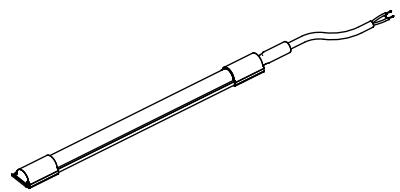

姿図
LS

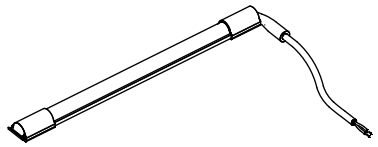

姿図
RS

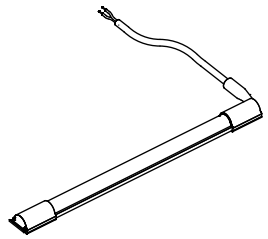

姿図
BS

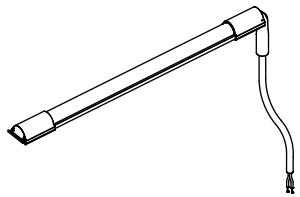

型番	FNS15-※※K-○○○○ー□□-WP				
消費電力	15W/m				
入力電圧	DC24V				
製品長	33.34mm ～ 5001mm				
色温度	2700K	3000K	3500K	4000K	
全光束	1853.1lm/m	1857.5lm/m	1953.3lm/m	1922lm/m	
使用温度	0 ～ 45℃				
指向角	130°				
使用環境	屋内/屋外(IP65) ※水中使用不可 ※本社工場出荷時(IP67)				
最小曲げ寸法	φ50 mm (光軸水平方向) ※光軸垂直方向への曲げは不可。				
備考	*1 型番内の※※には色温度の上２桁があてはまります。				
	*2 型番内の○○○○は寸法があてはまります。				
	*3 型番内の□□は電源線取出方向があてはまります。SS:ストレート、LS:左出し、RS:右出し、BS:下出し				

番号	部品名	材質	備考
①	本体	シリコーン	
②	発光面	シリコーン	
③	電源線カバー	樹脂(透明)	
④	エンドカバー	樹脂(透明)	
⑤	電源線	VCTF0.3sq	＋白、－黒

FEELUX 株式会社 FEELUX JAPAN
Feelux Lighting Co.,Ltd.

図名	DATE	SCALE
FLXibleNeon Smooth 縦曲げ型チューブライト 屋外屋内兼用タイプ	2026.01.26	NONE